Celda de Carga

# PHB

## Descripcion

**Capacidad**:

20,30 tn

**Salida Nominal**: 2.0mV/V -
Digital:30.000d - 1,000,000d

**Precisión**
:
C3 OIML R60

**Material** : Acero de
aleación o acero inoxidable

**Execution standard:**
GB/T 7551-1997 Certificado
(eqv OIML R60)
Error combinado: 0.015%

**Sellado a IEC 529:**
Grado de protección: IP67 or IP68.
Protección contra la inmersión
total en agua durante 30 minutos
a una presión correspondiente a
1 m de altura de agua.



## Dimensiones

**(In mm. 1mm = 0.03937 inches)**

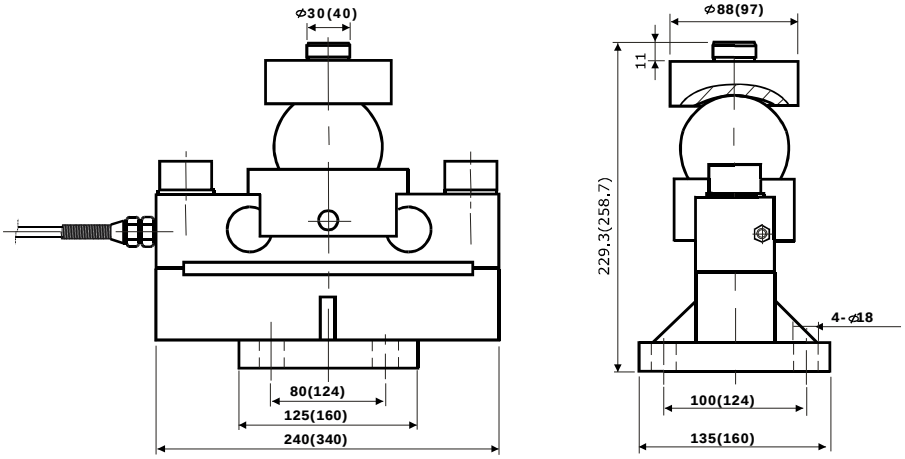


## Circuito Diagrama

Terminación eléctrica
Longitudes de cable de 4 núcleos:
20 - 30 tn: 12.0m
Diametro: φ6
Conexión:
Consulte el siguiente dibujo

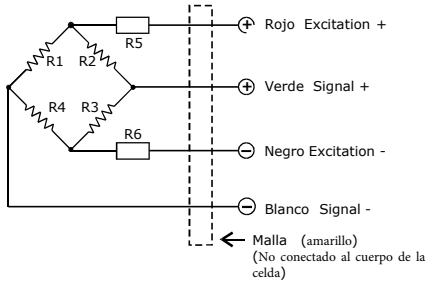


## Especificacion

| Item\ Parameter | C3 | Unit |
|---|---|---|
| Capacidad Maxima (Emax): | 20 / 30 | tn |
| Números máximos de intervalos de verificación (Nlc): | 3000 | d |
| Intervalos mínimos de verificación de la celda de carga ( Vmin): | 0.01 | % of rated load |
| Salida nominal (Cn): | 2.0- ± 0.1% | mV/V |
| *Error Convinado: | 0.015 | ±% of rated output |
| Temperatura effect en sensivilidad(Tkc): | 0.0012 | ±% of rated output/℃ |
| Temperatura effect en balance cero(Tk0): | 0.0008 | ±% of rated output/℃ |
| Cero balance: | 1.0 | ±% of rated output |
| Resistencia Entrada(Rlc): | 775± 5 | Ω (Ohms) |
| Resistencia Salida(Ro): | 702± 2 | Ω (Ohms) |
| Aislación resistance: | ⩾5000 | MΩ(Mega-Ohms) |
| Sobrecarga segura: | 150 | % of rated capability |
| Sobrecarga definitiva: | 300 | % of rated capability |
| Rango de temperatura de funcionamiento: | -20~+70/-20~+160 | ℃/℉ |
| Excitacion Recomendada: | 8~15 | V( DC or AC) |
| Máxima excitacion: | 24 | V( DC or AC) |
| Material : | Acero / Acero Inoxidable | |
| Grado de proteccion: | IP67/IP68 | |

**Importante:** No cambie la longitud del cable, de lo contrario, afectará la sensibilidad de la celda de carga.

Los datos para la desviación del error de síntesis, TK0, TKc son valores típicos. La suma de estos datos cumple con los requisitos según OIML R60