Celda de Carga

PDG

Descripcion

Capacidad:

7500 / 10000 kg

Salida Nominal: 2.0mV/V

Precisión :
C3 OIML R60

Material : Acero de aleación

Execution standard:
GB/T 7551-1997 Certificado
(eqv OIML R60)
Error combinado: 0.015%

Sellado a IEC 529:
Grado de protección: IP66



Dimensiones

(In mm. 1mm = 0.03937 inches)

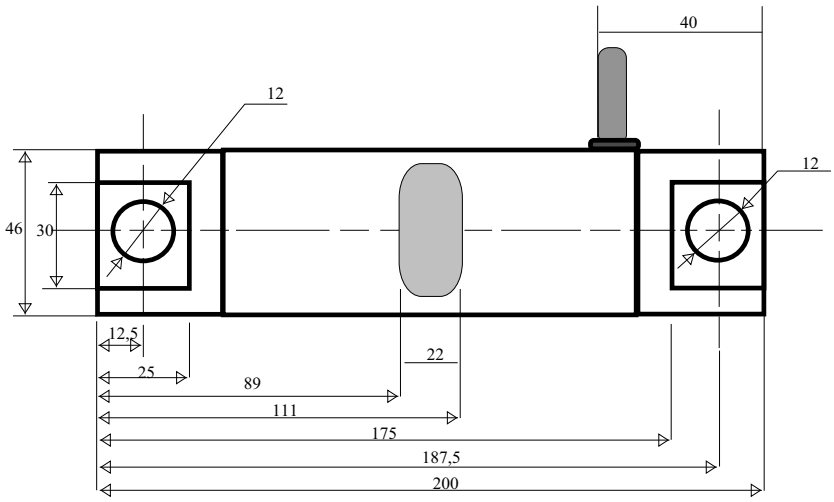

Circuito Diagrama

Terminación eléctrica
Longitudes de cable de 4 núcleos:
7500 / 10.000 kg: 3m
Diametro: ϕ5
Conexión:
Consulte el siguiente dibujo

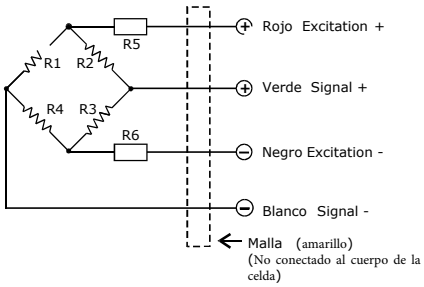

Importante: No cambie la longitud del cable, de lo contrario, afectará la sensibilidad de la celda de carga.

Especificacion

Item\ Parameter	C3	Unit
Capacidad Maxima (Emax):	7500 / 10000	kg
Números máximos de intervalos de verificación (Nlc):	3000	d
Intervalos mínimos de verificación de la celda de carga (Vmin):	0.01	% of rated load
Salida nominal (Cn):	2.0- ± 0.1%	mV/V
*Error Convinado:	0.015	±% of rated output
Temperatura effect en sensivilidad(Tkc):	0.0012	±% of rated output/℃
Temperatura effect en balance cero(Tk0):	0.0008	±% of rated output/℃
Cero balance:	1.0	±% of rated output
Resistencia Entrada(Rlc):	775± 5	Ω (Ohms)
Resistencia Salida(Ro):	702± 2	Ω (Ohms)
Aislación resistance:	⩾5000	MΩ (Mega-Ohms)
Sobrecarga segura:	150	% of rated capability
Sobrecarga definitiva:	300	% of rated capability
Rango de temperatura de funcionamiento:	-20~+70/-20~+160	℃ / ℉
Excitacion Recomendada:	8~15	V(DC or AC)
Máxima excitacion:	24	V(DC or AC)
Material :	Acero	
Grado de proteccion:	66	

Los datos para la desviación del error de síntesis, TK0, TKc son valores típicos. La suma de estos datos cumple con los requisitos según OIML R60

MONTAJE

