LR-24

Indicadores



Plano

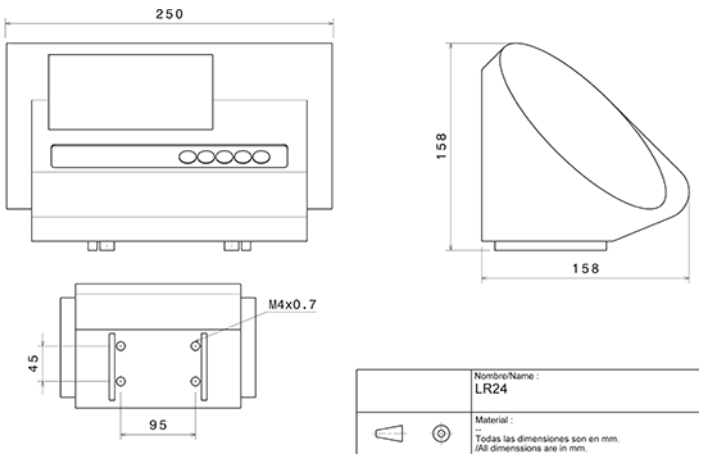

Código de colores



Especificaciones

Indicador económico digital para balanzas electrónicas para conectar hasta 4 celdas de carga de 350 Ohm.

Presición	1/3000
Velocidad de muestreo (cps)	10
Sensibilidad de entrada (mV/V)	1.5-3
Cantidad de celdas (350 Ohm)	4
Alimentación (VCA)	220
Rango de temperatura funcional (C)	0-40
Display LED de 6 dígitos de 7/8" de altura	
Posee funciones de: Acumulación y pasa no pasa	
Función de auto apagado programable para ahorro de batería	
Salida de lazo de corriente serie para display remoto	
Batería interna de respaldo frente a cortes de corriente	
Indicador de batería baja	