CTM

Celdas de carga

Balanzas Comerciales

Single Point

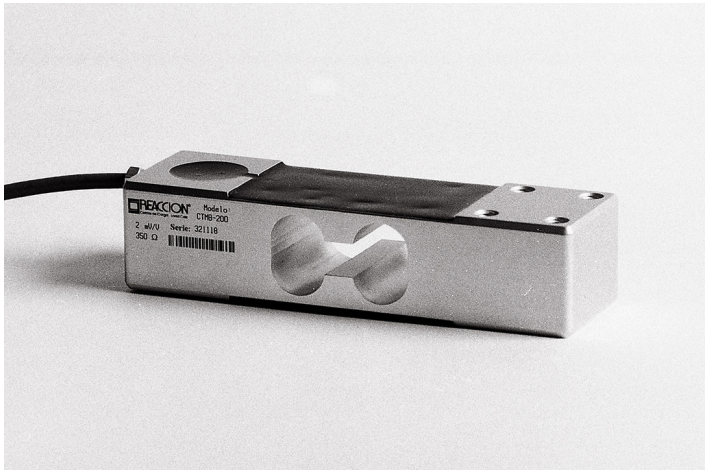

Plano

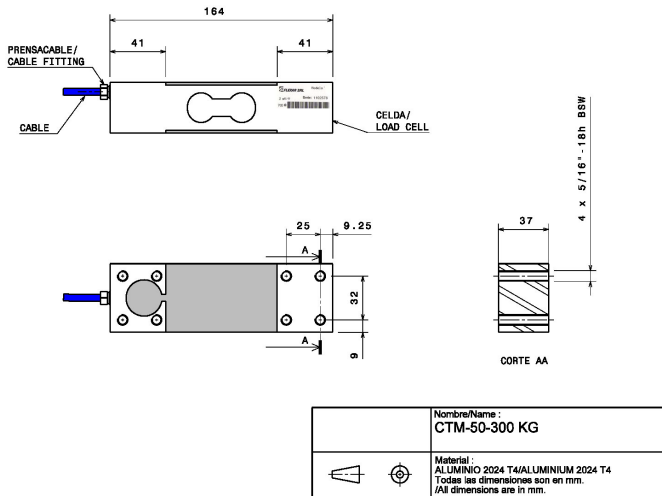

Código de colores



Especificaciones

Capacidades	50 100 300
Clase de precisión	C3
Numero máximo de intervalos de verificación (nmax)	3000
Vmin Relativo (Y)	6000
Sensibilidad (mV/V)	2.00
Tolerancia de la Sensibilidad (% C/N)	15.00
Error de linealidad (% CN)	0.03
Creep (% CN)	0.03
Corrimiento del cero con la temperatura (% CN)	0.00
Histeresis (% CN)	0.02
Corrimiento de la sensibilidad con la temperatura (% CN)	0.00
Limite de sobrecarga (% CN)	150.00
Limite de rotura (% CN)	300.00
Tensión máxima de Alimentación (V)	15
Impedancia de entrada (Ohm)	410 ± 5
Impedancia de salida (Ohm)	350 ± 2
Resistencia de aislación (Mohm)	5000
Longitud de Cable (m)	3.00
Material Base	Aluminio
Grado de protección ambiental	IP67
Calidad y torque	(8) / 24,6
Pulgada (ft-lb)	5/16x18 h