CD

Celdas de carga

Balanzas Comerciales

Single Point

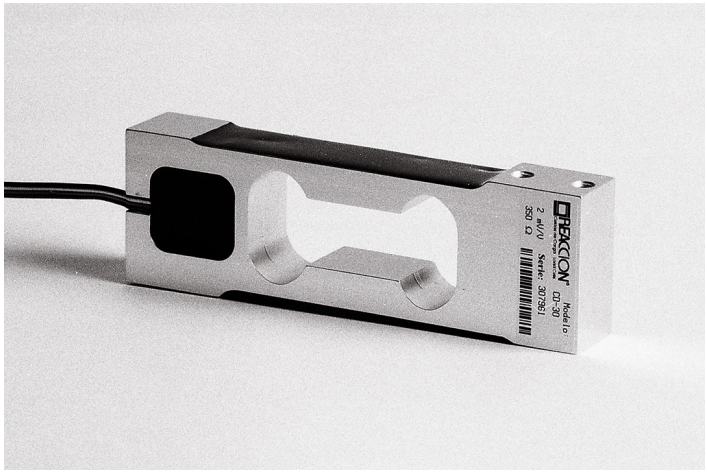

Plano

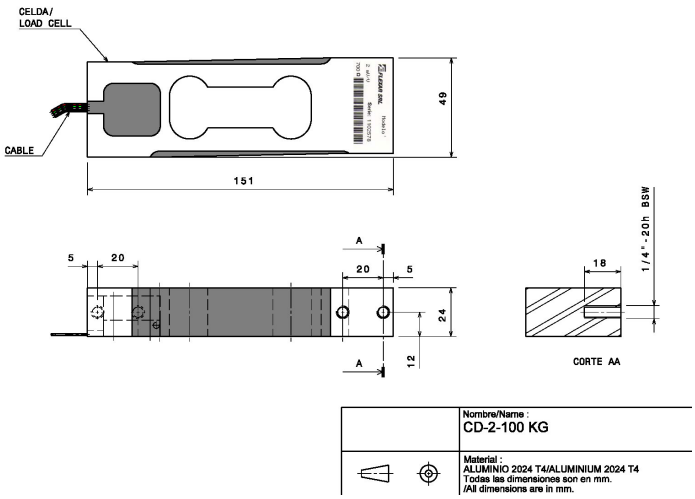

Código de colores



Especificaciones

Capacidades	2 5 10 20 30 50 75 100
Clase de precisión	C3
Numero máximo de intervalos de verificación (nmax)	3000
Vmin Relativo (Y)	6000
Sensibilidad (mV/V)	2.00
Tolerancia de la Sensibilidad (% C/N)	15.00
Error de linealidad (% CN)	0.03
Creep (% CN)	0.03
Corrimiento del cero con la temperatura (% CN)	0.00
Histeresis (% CN)	0.02
Corrimiento de la sensibilidad con la temperatura (% CN)	0.00
Limite de sobrecarga (% CN)	150.00
Limite de rotura (% CN)	300.00
Tensión máxima de Alimentación (V)	15
Impedancia de entrada (Ohm)	410 ± 5
Impedancia de salida (Ohm)	350 ± 2
Resistencia de aislación (Mohm)	5000
Longitud de Cable (m)	1.00
Material Base	Aluminio
Grado de protección ambiental	IP65
Calidad y torque	(8) / 11,9
Pulgada (ft-lb)	1/4x20 h